SONY uPD6124 遥控器

注：标“*”号电阻可选10K-100K，尽可能大些。

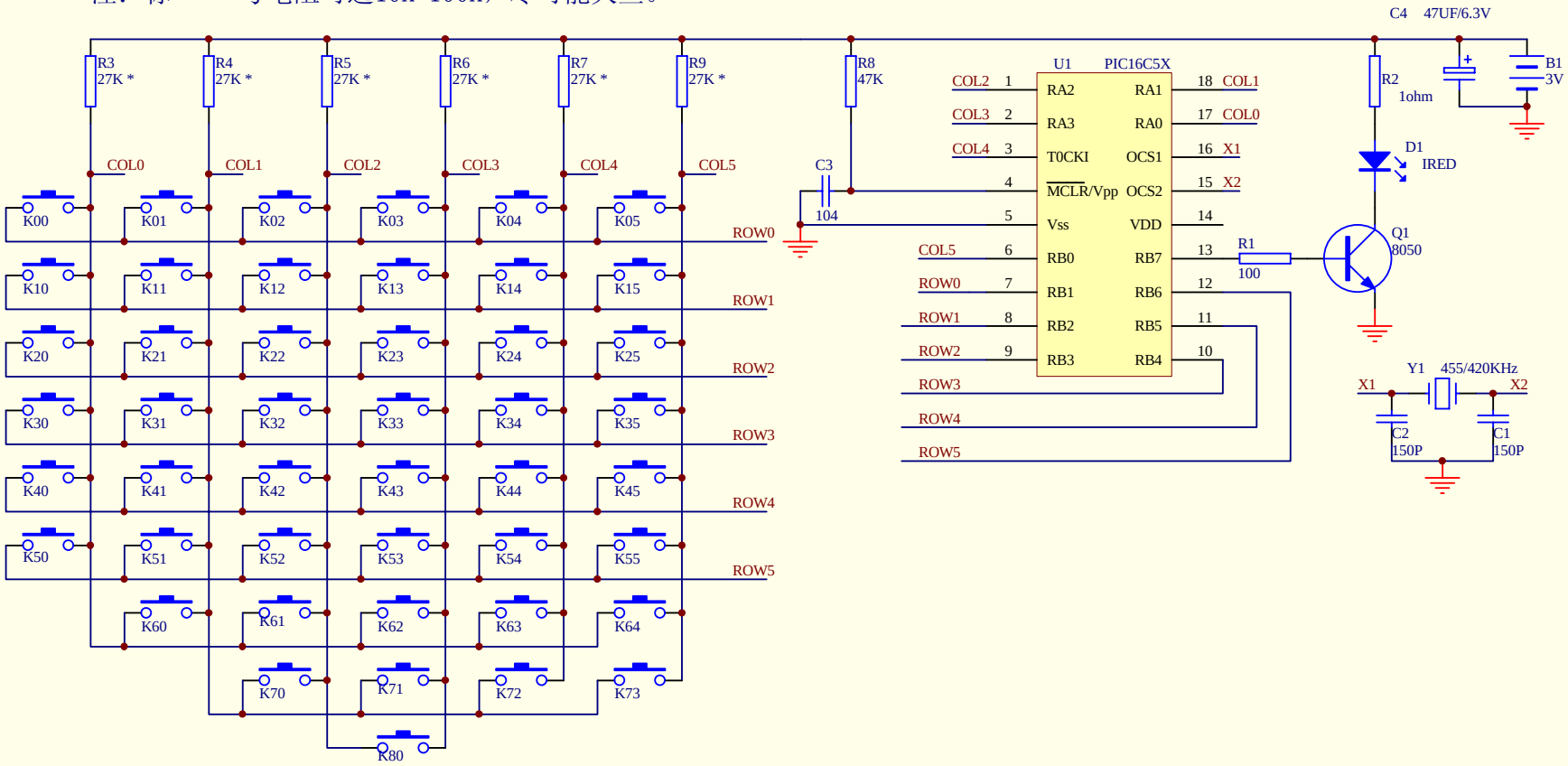

Title		
Size A4	Number	Revision
Date: 10-Oct-2004		Sheet of
File: D:\prog\..\SONY6124电路图.sch		Drawn By: